Détecteur de mouvement - Professional Line

IS 345

DALI-2 APC - rond - en saillie
EAN 4007841 033859
Réf. 033859

Schéma du circuit principal

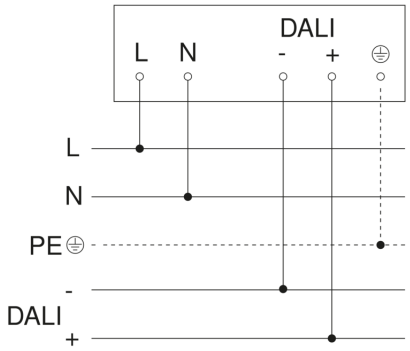
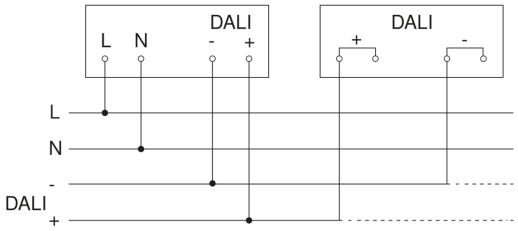
Schéma de câblage pour la mise en réseau DALI-2 APC & DALI-2 IPD